ONE 600 SD
ONE 1000 SD

Opérateurs Portail Coulissant
Manuel de l’utilisateur

ONE 600 SLD

ONE 1000 SLD

Avril 19

Chers clients,
Merci d'avoir choisi ce produit. Merci de lire ce manuel avec attention. Merci de ne pas oublier de transmettre ce manuel en cas d'installation par un tiers.

1. Instruction de Sécurité

Vérifiez que la tension de l'installation correspondent à la tension supportée par l'opérateur de portail (AC110V or AC220V); les enfants ne sont pas autorisés à toucher les contrôles de l'appareil ni sa télécomamnde.

La télécommande peut fonctionner en mode « bouton simple » ou en mode « 3 boutons » (merci de vous reporter aux instructions concernées)

Le témoin LED sur la télécommande clignote lorsque qu'un bouton est pressé. L'opérateur principal et le portail peuvent être désacoupplé par le débrayage à clé, ainsi le portail peut se manouevrer à la main.

Veuillez vérifier que personne, ni aucun animal ou autre, ne soit à proximité de l'opérateur ou du portail lorsque celui est actionné.

Veuillez ne pas utiliser le produit si celui-ci présente un disfonctionnement ou qu'il doit être réparé ou simplement révisé.
L'installation et la maintenance de ce produit doivent être réservés aux professionnels.

Veuillez bien lire ce manuel avec attention avant d'installer, d'utiliser, d'entrenir ou de réparer ce produit. Sans une lecture de ce manuel, aucune blessures ni dommages causés par une utilisation incorrecte ou une modification non autorisée ne pourra être retenue à notre companie.

2. Contenu du pack (standard)

No.	Image		Nom	Qté
1	ONE 600 SLD	ONE 1000SLD	Tête moteur	1
2			Clé de devrouillage manuel	2
3			Emetteur	2
4			Boite accessoires	1
4-1			Butées mécaniques	1 paire
4-1b			Butées magnétiques	En option
4-2	M6x18	M6x10	Vis (pour butées mécaniques)	4
4-3	M8	M10	Crochet pour fixation sol	4
4-4	M8	M10	Ecrou	8
4-5	Ø8	Ø10	Rondelle plate	8
4-6	Ø8	Ø10	Rondelle à ressort	4

2. Contenu disponible en option

No.	Image	Nom	Qté
1		Crémaillère acier	1 pcs / m
2		Crémaillère nylon	1 pcs / m
3		Barrière cellules-photoélectriques	
4		Digicode radio	
5		Feu clignotant	
6	Pour ONE 600 SLD / Pour ONE 1000 SLD	Platine de montage	
7		Vis tête hexagonale M10×60	
8	Pour ONE 600 SLD	Capot de protection pour pignon	

3. Caractéristiques techniques

Modèle	**ONE 600 SLD**	**ONE 1000 SLD**
Alimentaion	220V/50Hz;110V/60Hz	220V/50Hz;110V/60Hz
Puissance moteur	280W	400W
Vitesse déplacement portail	11-13m/min	11-13m/min
Masse Maximum du portail	600Kg	1000Kg
Portée des émetteurs	≥30m	≥30m
Mode fonctionnement émetteurs	1 / 3 boutons	1 / 3 boutons
Fins de courses	Butées (Lames) /	Butées (Lames) /
Bruit	≤58dB	≤60dB
Working duty	S2, 15min	S2, 20min
Nb maxi émetteurs	25	25
Frequence	433.92 MHz	433.92 MHz
Plage de température	-20°C ~ +70°C	-20°C ~ +70°C
Masse du colis	9.4Kg	15Kg

4. Installation

Les opérateurs ONE 600 SLD / ONE SLD 1000 pour portails coulissants sont prévus pour des portails de 1000kg / 1500kg, d'une longueur de partie mobile jusqu'à 12m. le mode d'entrainement est à pignon crémaillère. Cet opérateur doit être installé côté cour intérieure pour être protégé..

4.1 Illustration de l'installation

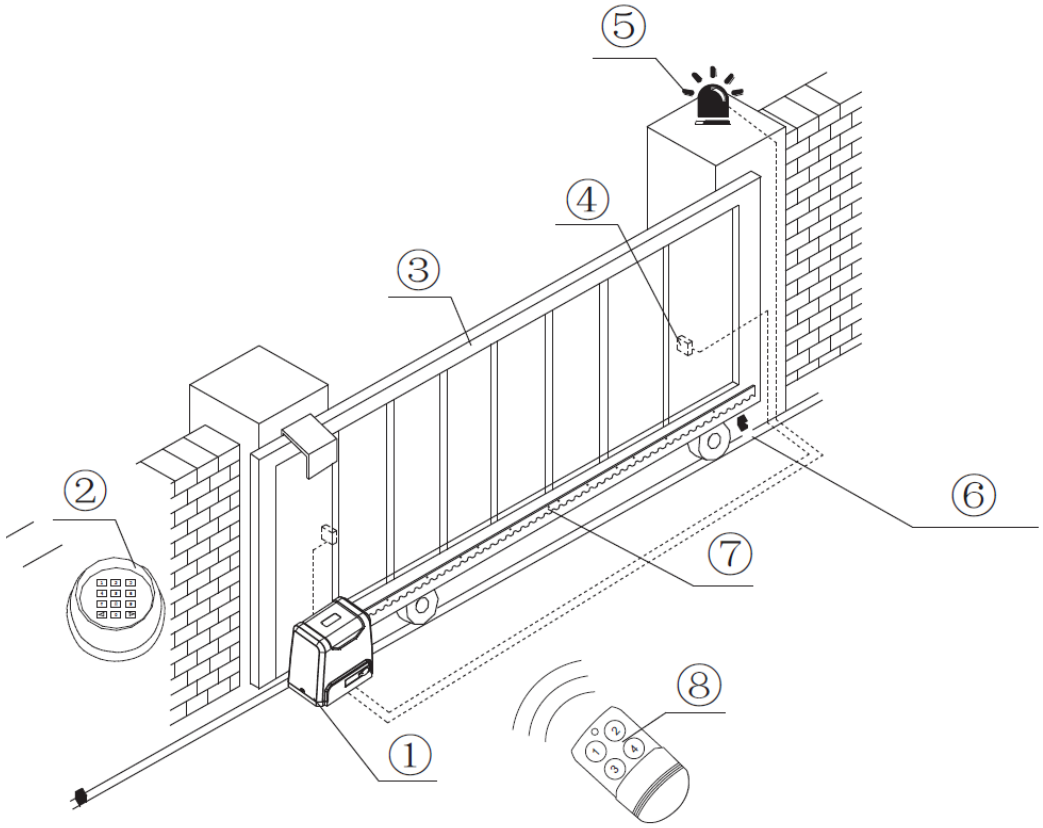

Figure 1

① Tête moteur
② Digicode radio (option)
③ Portail
④ Barrière photoélectrique (option)
⑤ Feu clignotant (option)
⑥ Butée d'arrêt de sécurité
⑦ Crémaillère
⑧ Emetteur

4.2 Dimensions de la tête moteur et des accessoires

4.2.1 Dimensions de la tête moteur ONE 600 SLD

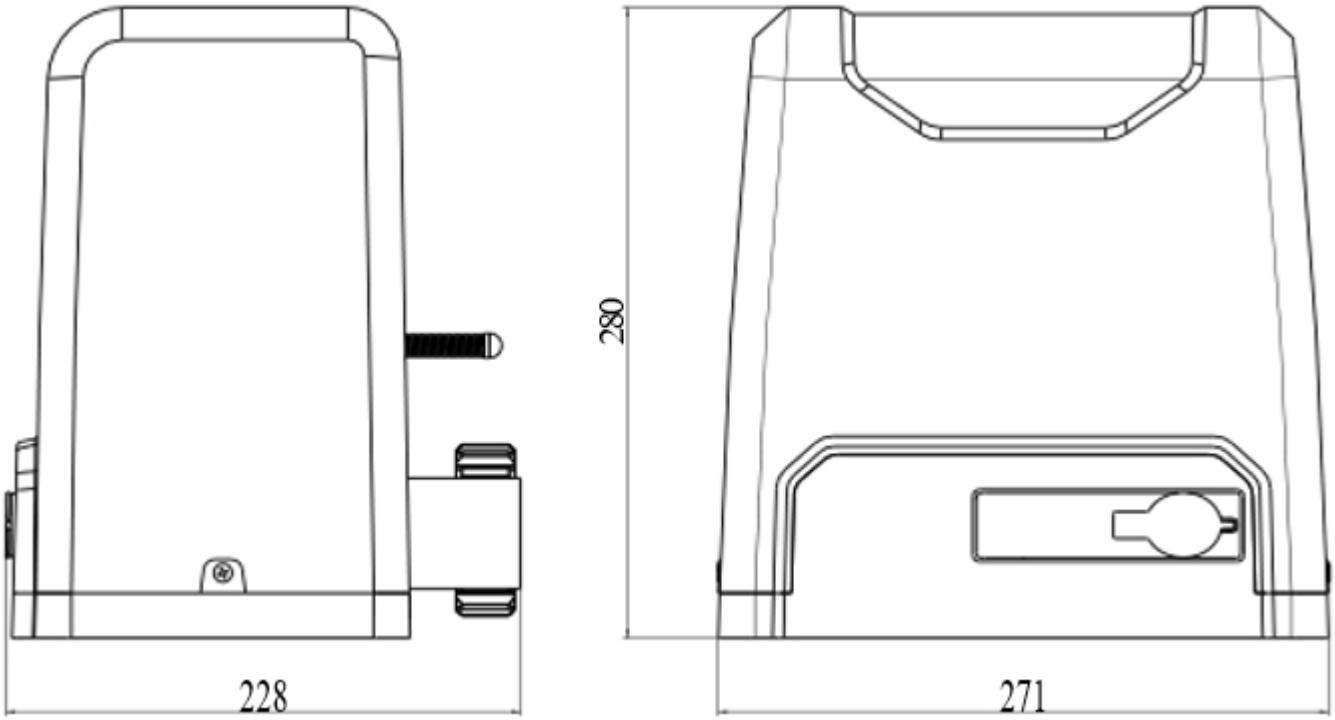

Figure 2

4.2.2 Dimensions de la platine de montage ONE 600 SLD

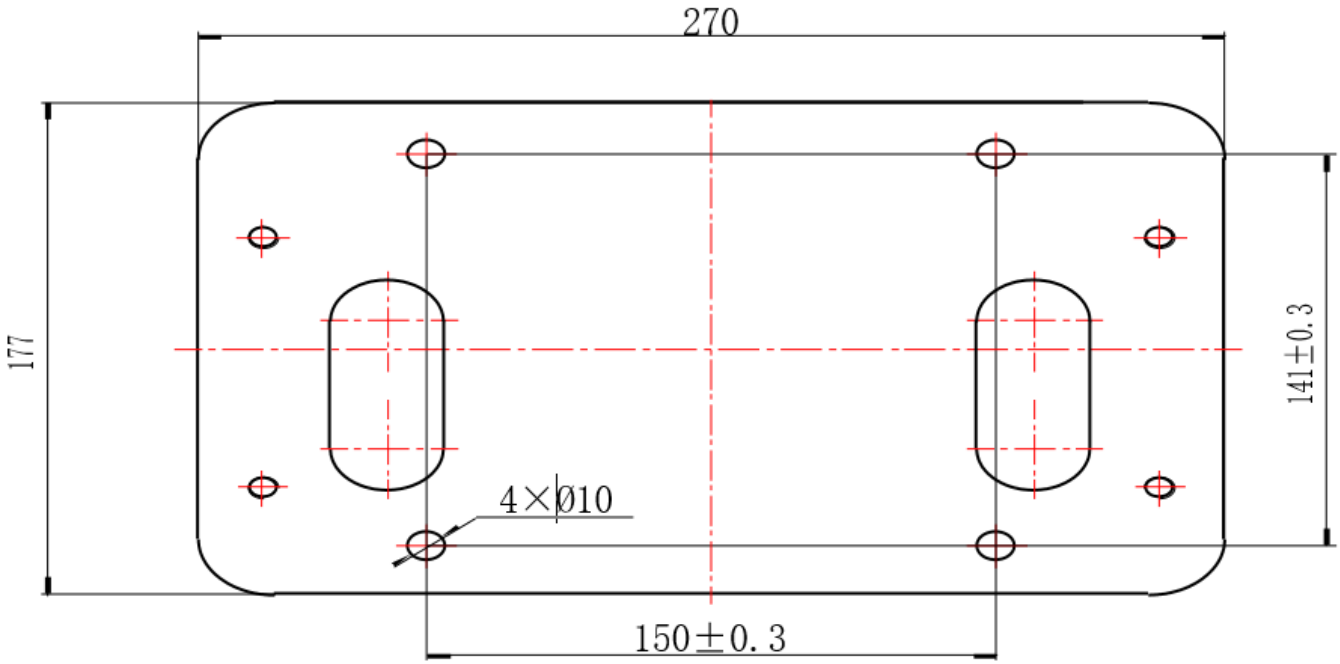

Figure 3

4.2.1b Dimensions de la tête moteur ONE 1000 SLD

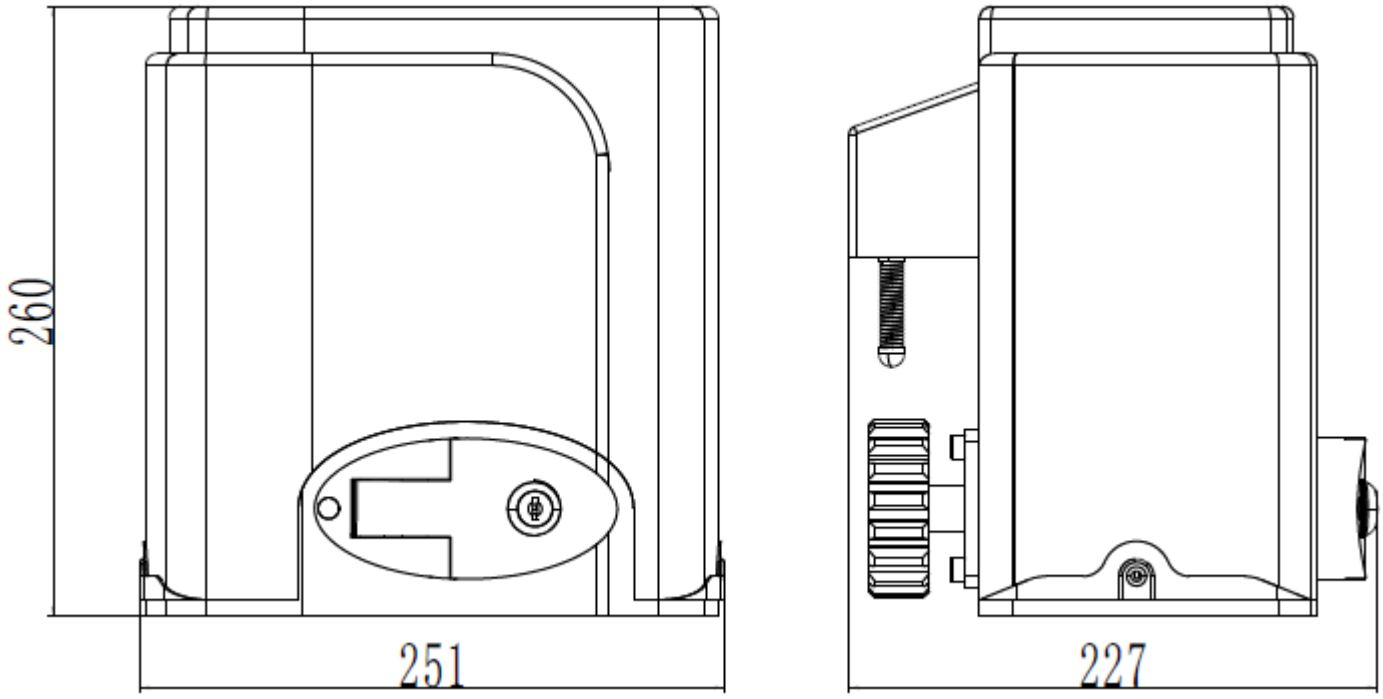

Figure 2b

4.2.2 Dimensions de la platine de montage ONE 600 SLD

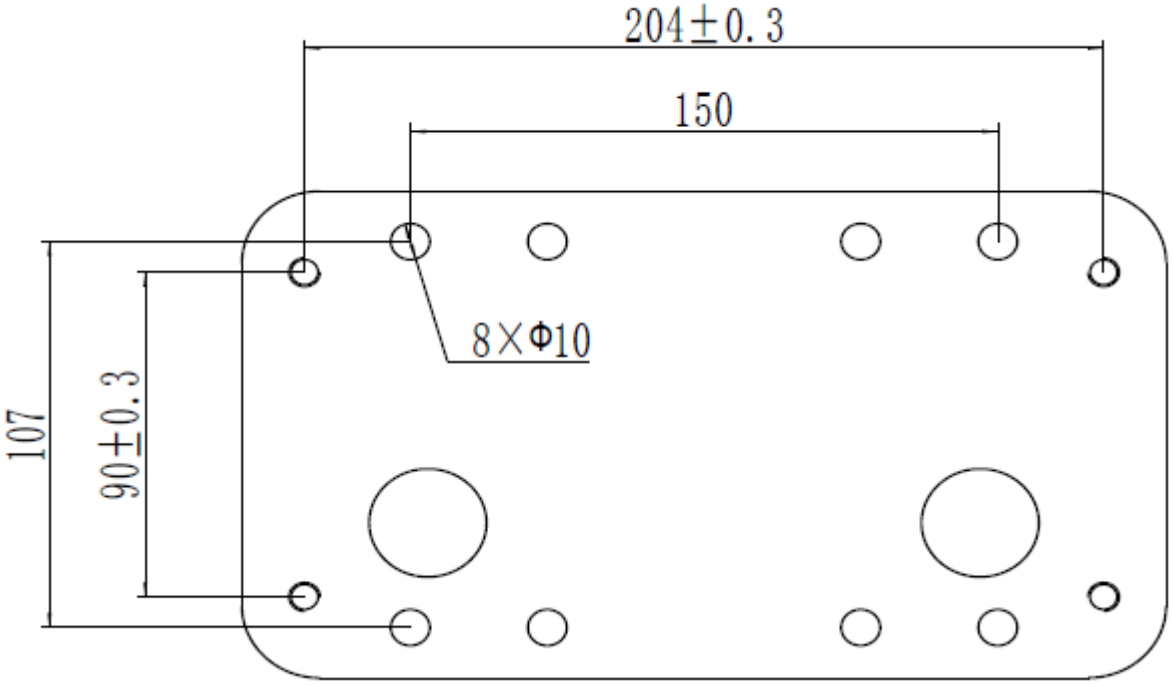

Figure 3b

4.3 Prérequis pour installation

4.3.1 Préparer la zone de travail

Veuillez verifier que le portail soit correctement installé, le rail du portail doit être horizontal, et le portail doit fonctionner facilement à la main sans points durs avant l'installtion de l'opérateur.

Installation du câble

Afin de garantir le fonctionnement normal de l'ouvre-porte et de protéger les câbles contre les dommages, Veuillez enterrer le câble de moteur et d'alimentation et le câble de commande séparément avec deux gaines en PVC.

Socle en béton

Veuillez prélablement fabriquer un socle en béton d'une taille 500mm x 300mm, H 250mm.
, afin d'installer solidement l'opérateur SL1000AC/SL1500AC.

Assurez vous d'être à la bonne distance entre le portail et l'opérateur avant de couler votre socle en béton.

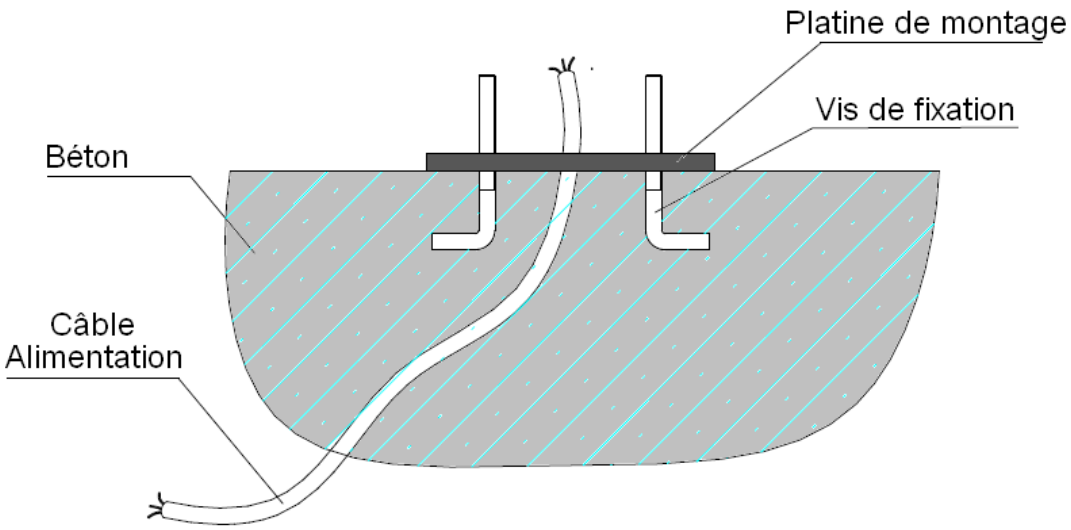

Figure 4

4.3.2 Installation de la tête moteur

a) Démontez le capot plastique de la tête moteur avant de continuer, conservez-le ainsi que ces vis

b) Préparez la ligne électrique pour connecter la plaque de montage au moteur principal (le nombre de conducteurs du câble d'alimentation ne doit pas être inférieur à 3 PCS, la section de l'âme du câble doit être **supérieure** à 1,5 mm² et la longueur doit être déterminée par les utilisateurs (en fonction de l'installation sur place)

c) Veuillez déverrouiller le moteur principal avant l'installation. La méthode de déverrouillage est la suivante: retirez le cache en caoutchouc de la clé, insérez la clé et ouvrez la barre de déblocage manuel jusqu'à ce qu'elle tourne de 90 °, comme illustré à la figure 5. Tournez ensuite le pignon de sortie et son boîtier. Il doit tourner facilement;

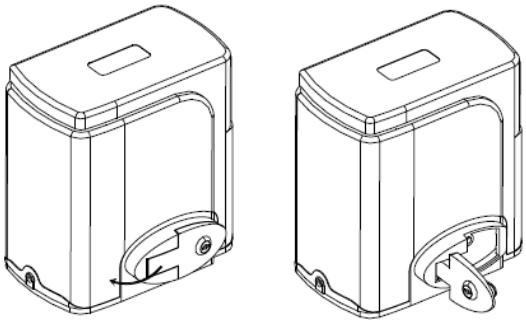

Ouvrir à 90°

Figure 5

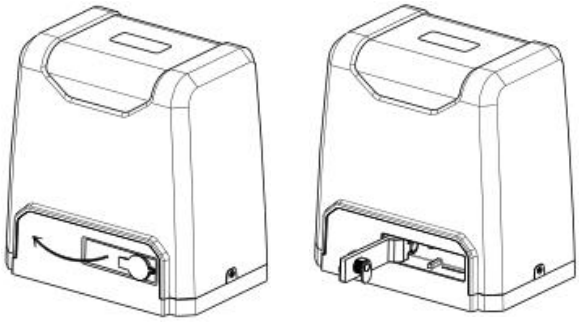

Ouvrir à 90°

4.3.3 Installation de la crémaillère

- Fixer les vis de montage sur la crémaillère.
- Poser la crémaillère contre le pignon; engager la sur le pignon, puis souder les vis de montage sur le portail (chacune des vis avec un point de soudure pour le moment).
- Bouger le portail manuellement (celui-ci doit se manouevrer facilement moteur débrayé) pour vérifier que le jeu est correct entre le pignon et la crémaillère (*voir Figure 7*)
- Si OK souder toutes les vis du portail définitivement avec un joint.
- Contrôller que toutes les crémaillères soient parfaitement alignées.
- Poussez complètement le portail pour verifier si il n'y a pas de points bloquants

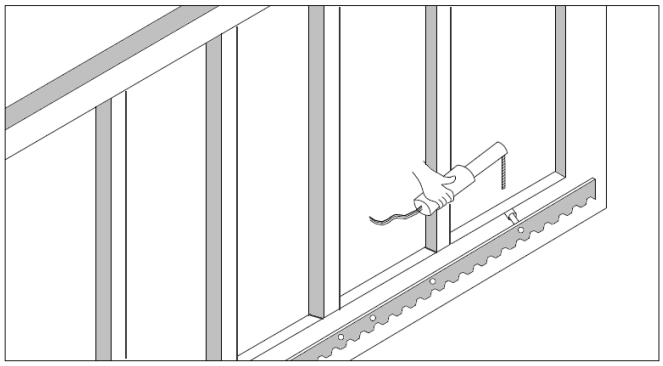

Figure 6

Jeu à respecter entre le pignon et la crémaillère:

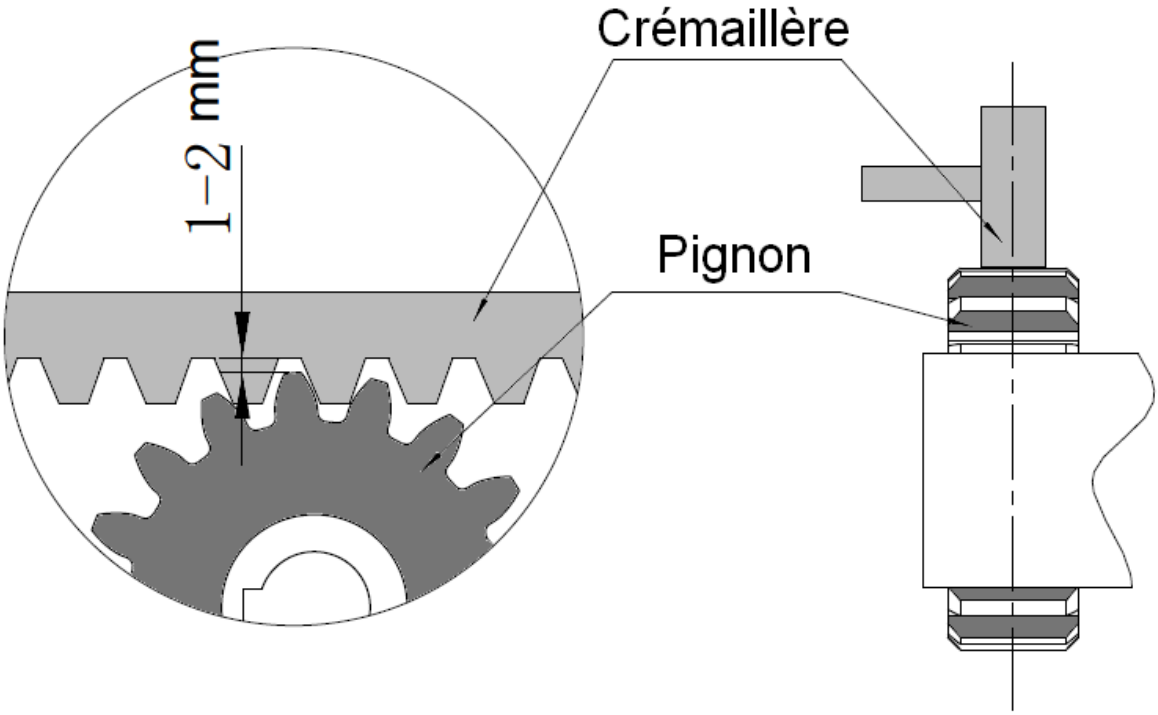

Figure 7

Attention :

- Pour des raisons de sécurité, installez les butées d'arrêt de sécurité aux deux extrémités du rail pour empêcher le portail de sortir du rail. Avant d'installer la tête moteur, assurez-vous que ces butées d'arrêt de sécurité soient en place (leur fonction est d'empêcher le portail de sortir du rail ou de la zone de sécurité).

- Assurez-vous que le moteur et ses composants ont de bonnes propriétés mécaniques, et que le portail peut être utilisé avec souplesse lorsqu'il est déplacé manuellement avant l'installation du moteur principal.

- Veuillez noter que pour ce produit, une commande ne peut piloter qu'un seul moteur principal, sinon le système de contrôle sera endommagé.

- Le disjoncteur de fuite à la terre doit être installé à un endroit où le mouvement du portail est visible et la hauteur de montage minimale est de 1,5 m pour éviter tout risque de contact avec les enfants.

- Après l'installation, veuillez vérifier si la propriété mécanique est bonne ou non, si le mouvement du portail après le déverrouillage manuel est facile ou non, si l'installation du capteur infrarouge (en option) est correcte et efficace.

4.3.Positionnement des butées de fins de courses mécaniques (modèle ONE 600 SLD)

Fin de course mécanique - *voir Figure 8*

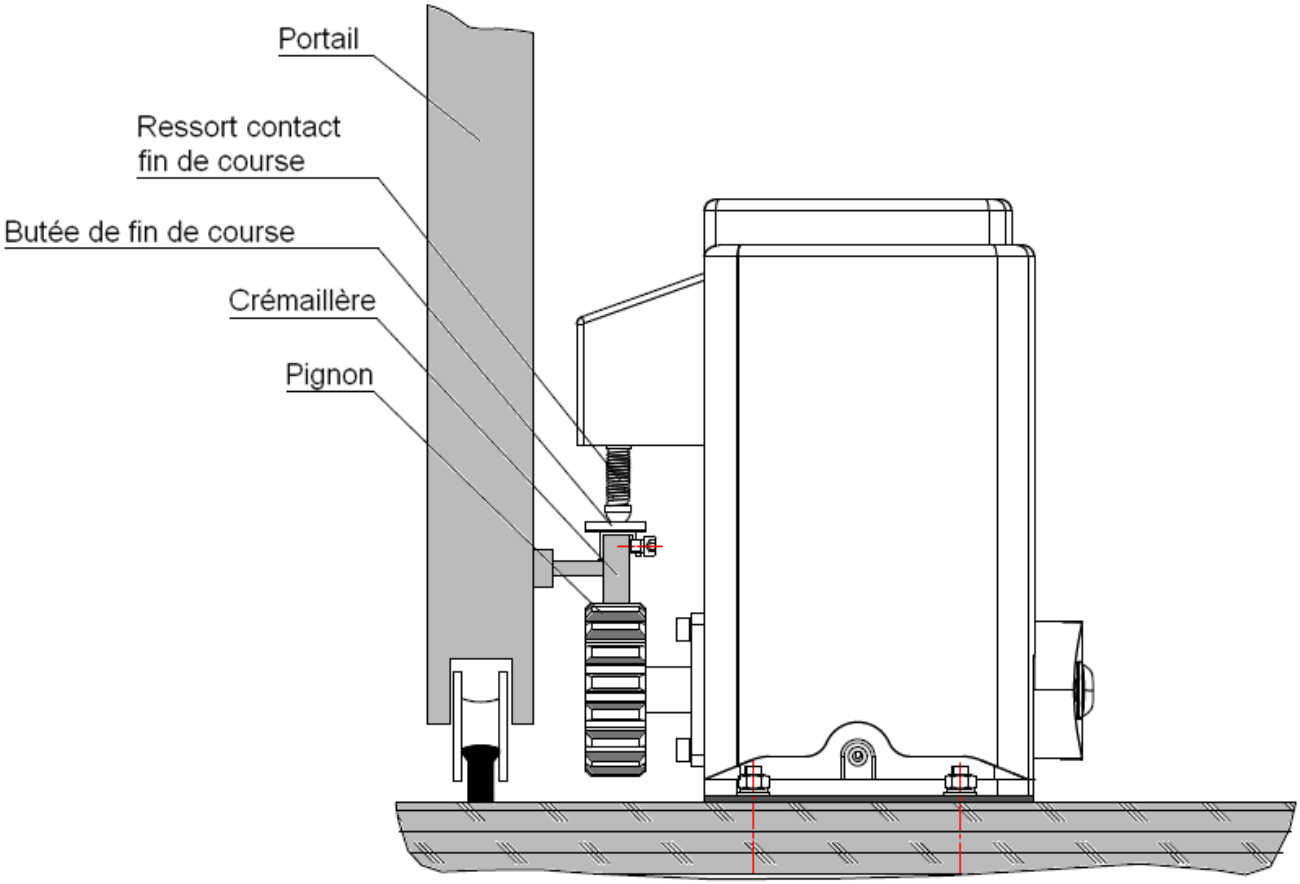

Figure 8 – ONE 600 SLD

L'installation des butées des fins de courses sur la crémaillère - *voir Figure 9*

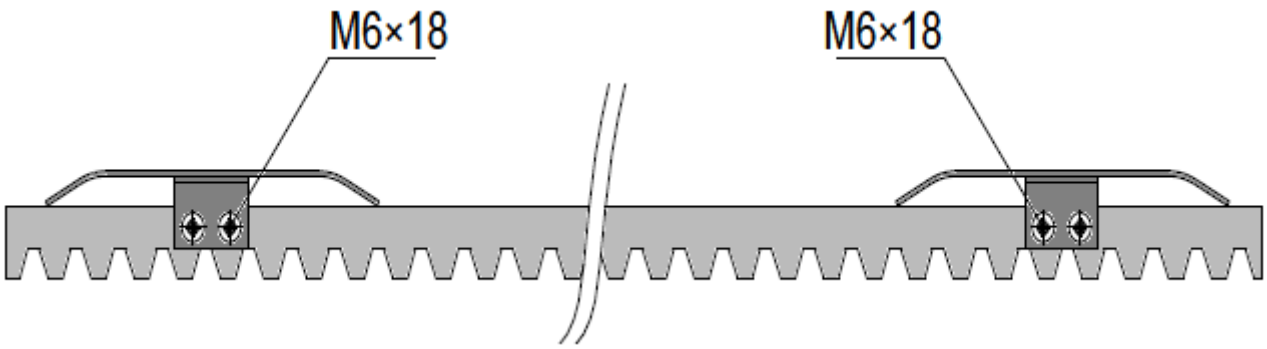

Figure 9 – ONE 600 SLD

4.3.4b Positionnement des butées de fins de courses mécaniques (modèle ONE 1000 SLD)

Fin de course mécanique - *voir Figure 8b*

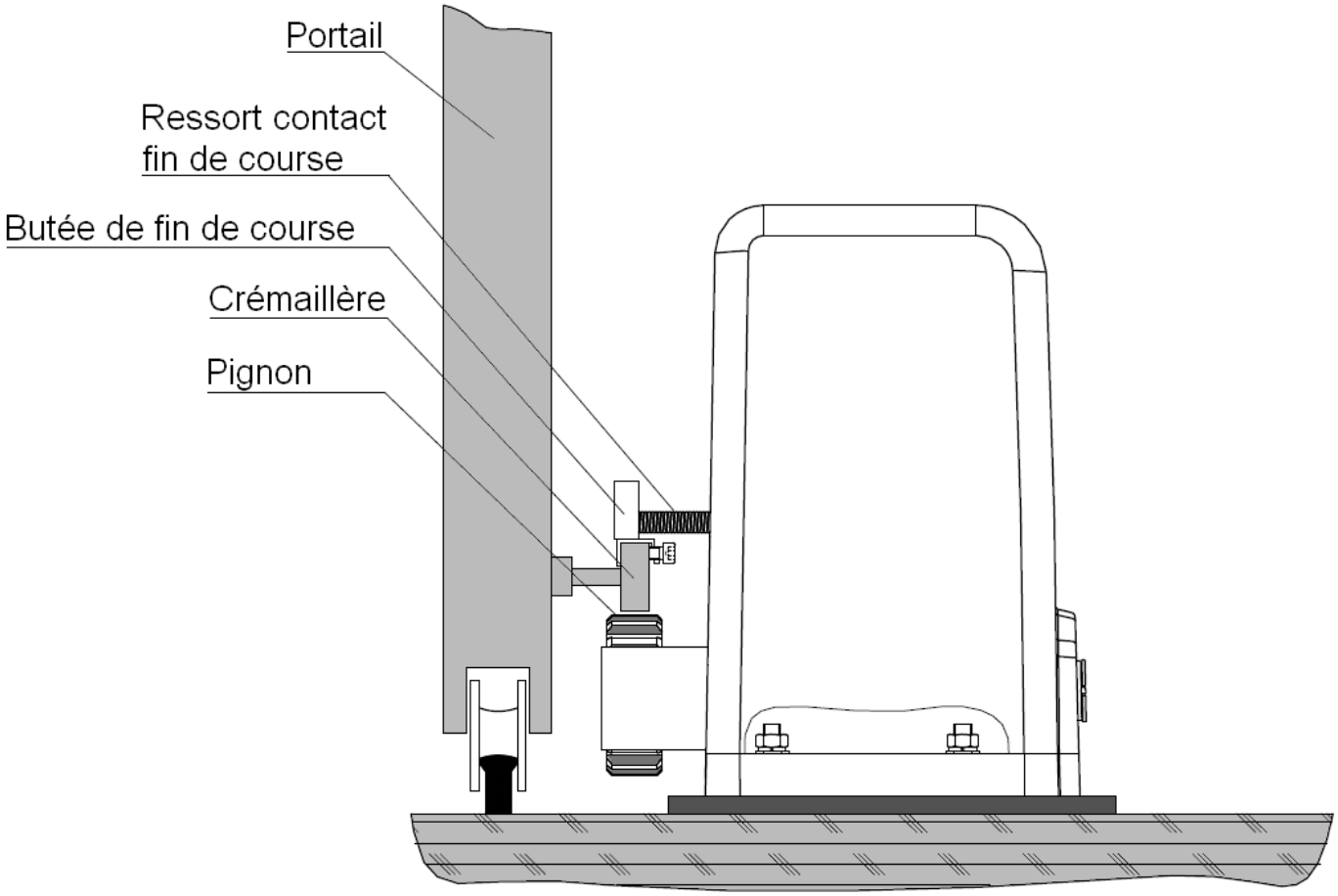

Figure 8b - ONE 1000 SLD

L'installation des butées des fins de courses sur la crémaillère - *voir Figure 9b*

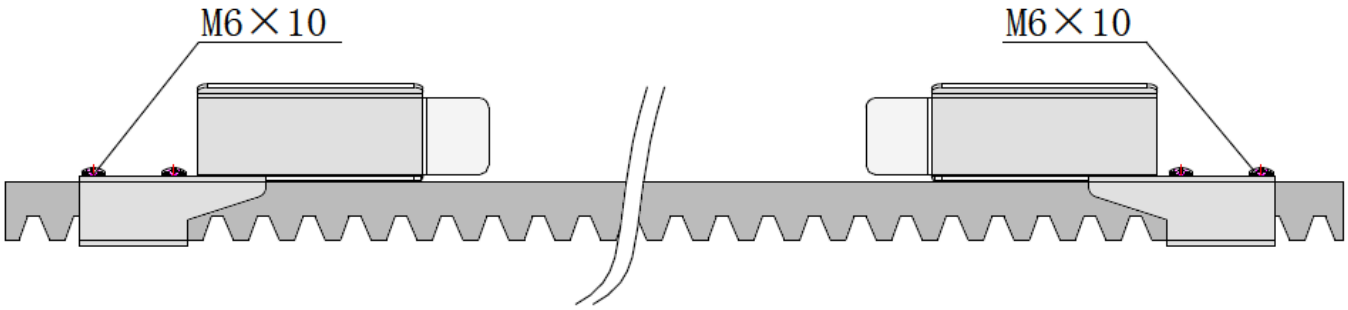

Figure 9b – ONE 1000 SLD

Fin de course magnétique - *voir Figure 10*

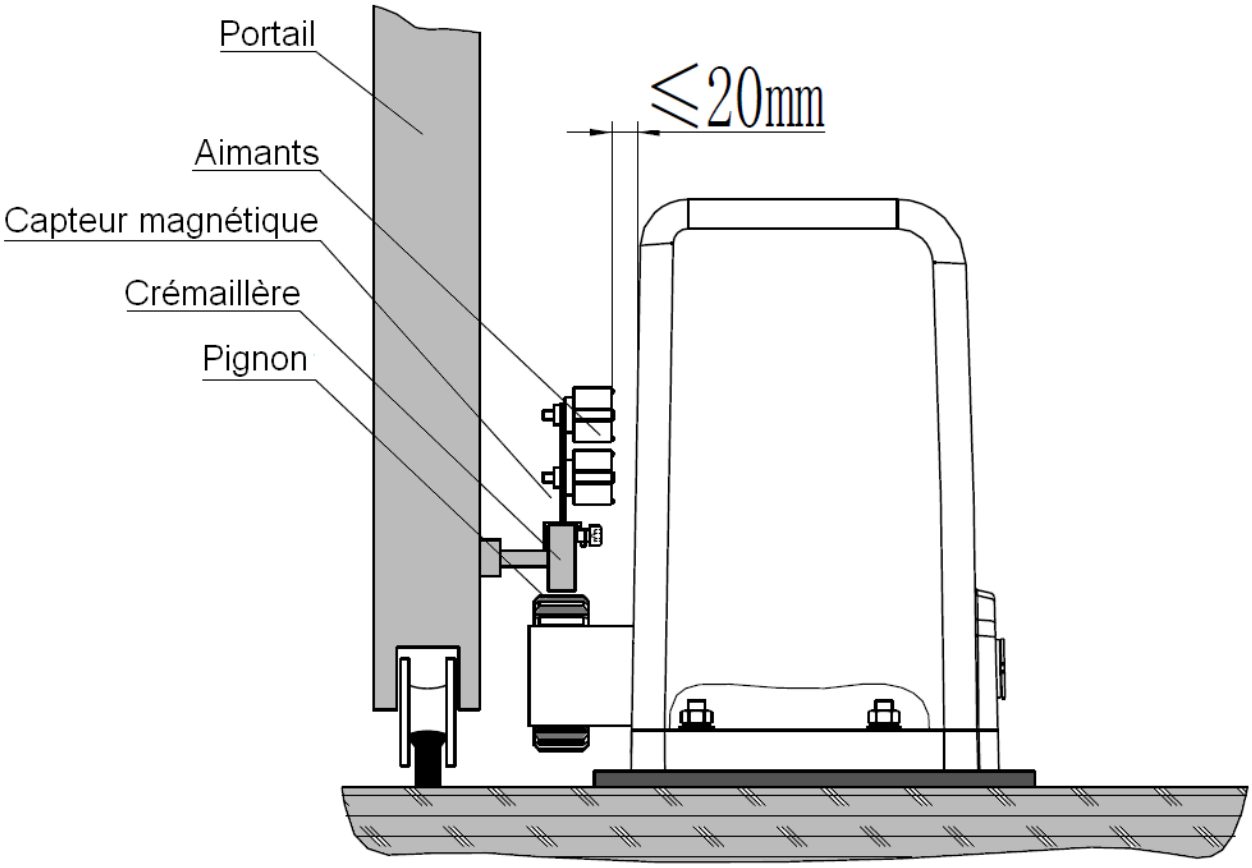

Figure 10

L'installation des butées des fins de courses sur la crémaillère - *voir Figure 11*

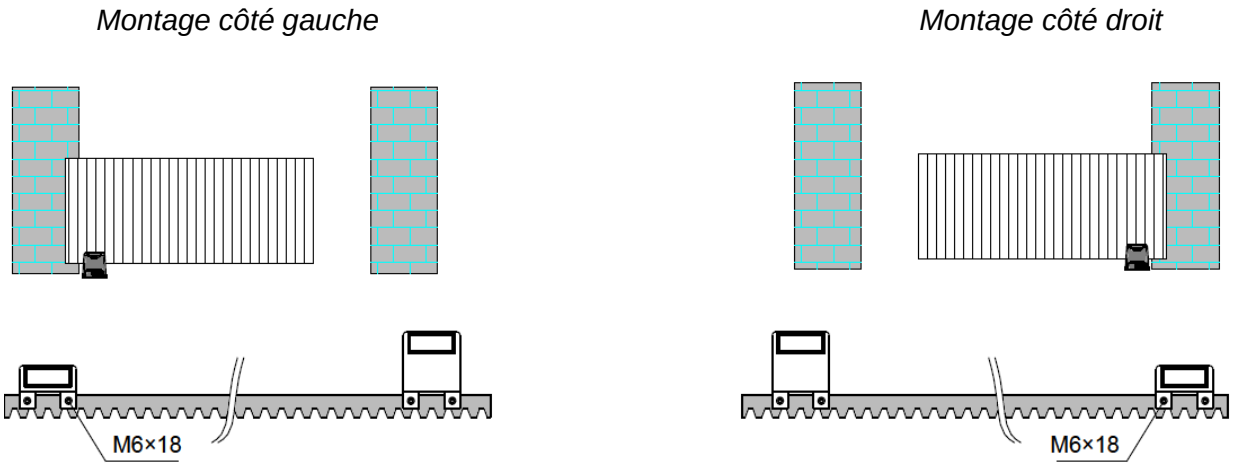

Figure 11

Note: Le montage par défaut est le côté droit . (En fonction de la situation, veillez vous référer aux "**Annexes**" des sections 4.3.5.1 et 4.3.5.2 "Ajustements des opérations")

4.3.5.1 Carte mère intelligente

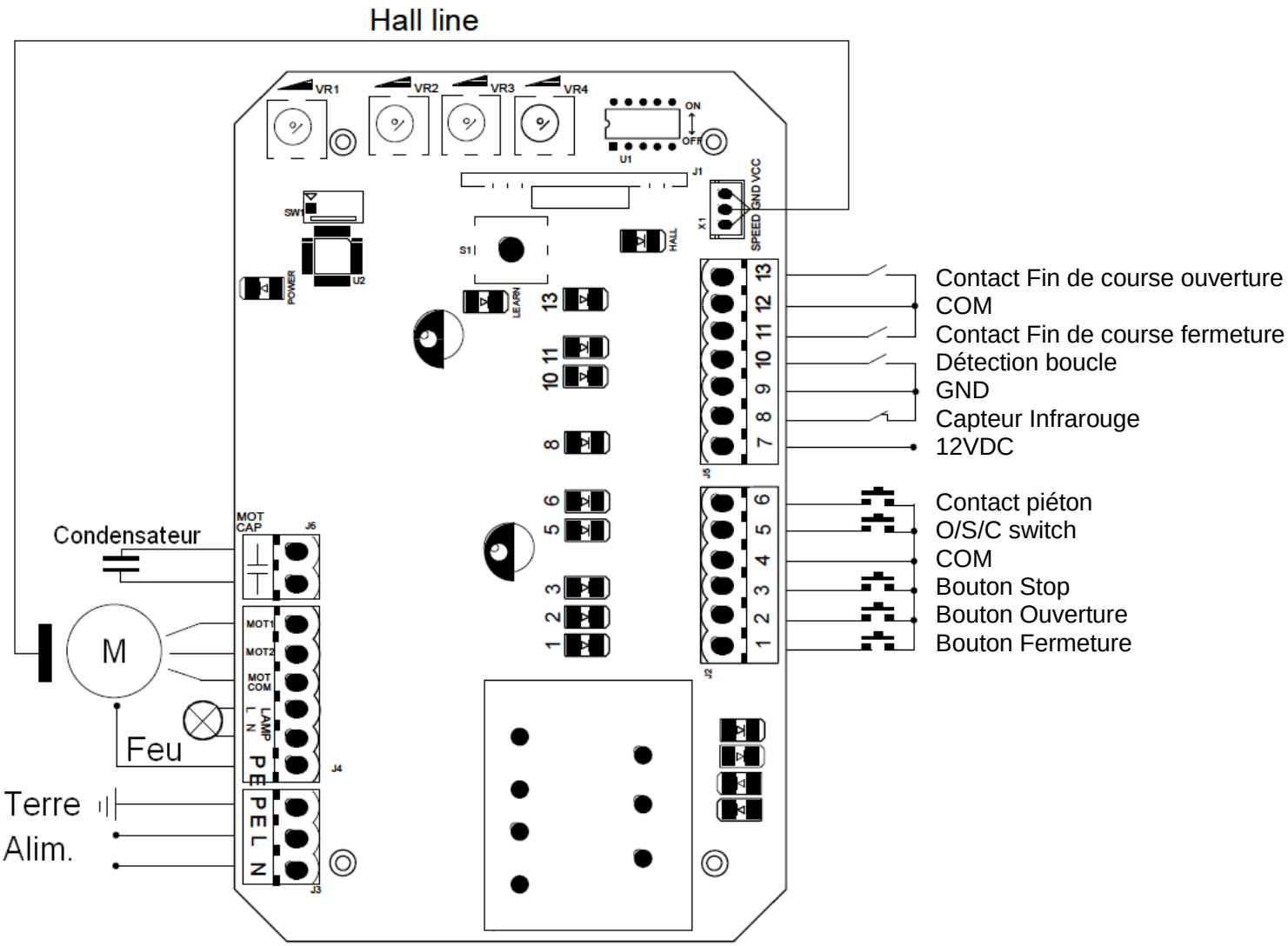

Figure 15

Instructions de câblage:

1. Connecter **L** and **N** à l'alimentation de AC220V/50HZ; AC110V/60HZ
L pour la phase, **N** pour le neutre, et **PE** pour la terre.
2. Connecter LAMP au feu clignotant; voltage: AC220V/50HZ; AC110V/60HZ.
3. Connecter les câble du moteur : MOT2 sur le câble REV du moteur, MOT1 sur le câble FWD. et connecter MOTCOM sur le commun du moteur.
4. Connecter MOTCAP sur le cable du condensateur.

J2 Terminal (Pour faciliter le câblage, cette carte est équipée d'un diagnostic de défaillance par lumière)

1. Bouton fermeture portail (N.O.)
2. Bouton ouverture portail (N.O.)
3. Bouton Stop (N.O.)
4. Commun du terminal de contrôle
5. Bouton Open/Stop/Close/Stop (N.O.)
6. Bouton passage piéton (N.O.)

(Appuyez sur le bouton lorsque le portail est fermé, il s'ouvrira sur 1 mètre pour le passage piéton)

J5 Terminal (Pour faciliter le câblage, cette carte est équipée d'un diagnostic de défaillance par lumière)

7. Alimentation: +12VDC（≤100mA）
8. Entrée Photocellules (N.C.); **pont obligatoire entre les bornes 8 et 9**(GND) si vous n'avez pas de barrières photo-cellules.
9. GND
10. Boucle de détection (capteur par bobine) (N.O.)
Dans le processus de fermeture, une fois que les véhicules sont détectés par le détecteur de boucle, le portail s'ouvrira immédiatement; lorsque le véhicule passe, le portail se fermera automatiquement. Lorsque le portail est dans un état arrêté, il conservera cet état lorsque des véhicules seront détectés. une fois le véhicule passé, le portail se fermera automatiquement.

Dans la fonction de détection de boucle ci-dessus, les utilisateurs peuvent fermer automatiquement le portail 12 secondes après le passage du véhicule. Changer la position n ° 4 du commutateur DIP sur la carte de circuit imprimé et la porte se fermera automatiquement 12 secondes plus tard après le passage du véhicule.
.
11. Fin de course de fermeture
12. Fin de course ou autre signal d'entrée du terminal
13. Fin de course d' ouverture

Fonctions d'ajustement

Les paramètres fonctionnels de la carte mère de contrôle équipée d'un microprocesseur peuvent être réglés via un potentiomètre et un commutateur DIP, afin de répondre aux différentes exigences d'installation..

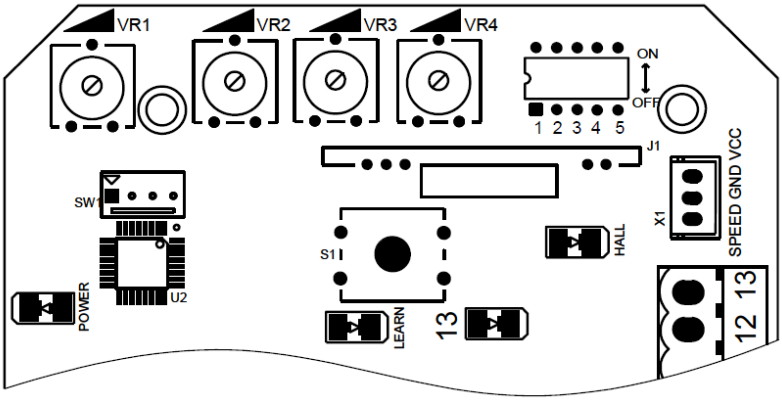

Figure 16

Potentiomètres d'ajustement :

VR1: Lorsque la fonction de **retour sur obstacle** est activée (commutateur DIP 5 en position OFF et moteur assemblé avec la ligne de Hall), ce potentiomètre est utilisé pour le réglage de la sensibilité retour sur obstacle en présence.

- *Rotation dans le sens des aiguilles d'une montre pour réduire la sensibilité de l'obstacle,*
- *Rotation dans le sens inverse des aiguilles d'une montre pour augmenter la sensibilité de l'obstacle*.

Lorsque la fonction de retour sur obstacle est désactivée (commutateur DIP 5 en position ON), ce bouton est utilisé pour le réglage de la **durée** totale de fonctionnement du moteur.

- *Rotation dans le sens des aiguilles d'une montre pour augmenter*
- *Rotation dans le sens inverse des aiguilles d'une montre pour la réduire.*

Le temps total peut être réglé à 10 secondes minimum et à 90 secondes maximum.

VR2: Pour le **réglage de la force de freinage** en position limite

- *Rotation dans le sens des aiguilles d'une montre pour augmenter,*
- *Rotation dans le sens inverse des aiguilles d'une montre pour la réduire.*

Tourner au minimum pour annuler la function freinage.

VR3: Pour un **ajustement de l'arrêt** :

- *Rotation dans le sens des aiguilles d'une montre pour augmenter,*
- *Rotation dans le sens inverse des aiguilles d'une montre pour la réduire.*

Tourner au minimum pour annuler la fonction d'arrêt lent.

VR4: Pour ajuster **la force de sortie** du moteur pour une utilsation en sécurité :

- *Rotation dans le sens des aiguilles d'une montre pour augmenter*
- *Rotation dans le sens inverse des aiguilles d'une montre pour la réduire.*

Note: Les réglages par défaut des potentiomètres VR1, VR2, VR3, VR4 sont au **maxi** de leurs valeurs, **l'utilsateur doit les ajuster en fonction des besoins réels.**

Avertissement: La force de sortie du moteur ne peut pas être réglée volontairement trop grande, juste pour pouvoir actionner le portail.

Dip switch

1 : Départ doux. OFF – activé / ON - désactivé.
2 : Fin de course électriques OFF- normalement ouvert (N.O.) / ON – normalement fermé (N.C.).
3 : Durée de fermeture automatique.
4 : Durée de fermeture automatique.

Réglage pour la fermeture auto :

3 : OFF	4 : ON:	fermeture automatique après **12s**,
3 : ON	4 : OFF	fermeture automatique après **24s**,
3 : ON	4 : ON:	fermeture automatique après **36s**,
3 : OFF	4 : OFF	fermeture automatique **annulée**.

5 : Retour sur obstacle. OFF – active / ON - désactivée.

Connection barrière infrarouge

La fonction photocellule infrarouge: lors du processus de fermeture, lorsque le rayonnement infrarouge de la photocellule est bloqué par des personnes ou des objets pendant sa plage de détection, la porte s'ouvre immédiatement pour des raisons de sécurité.
La distance entre le récepteur et l'émetteur de la cellule photoélectrique doit être supérieure à 2 mètres, sinon cela affectera l'induction de la cellule photoélectrique.
Si vous connectez le capteur infrarouge, veuillez supprimer la connexion courte entre 8 et 9 sur le terminal J5.

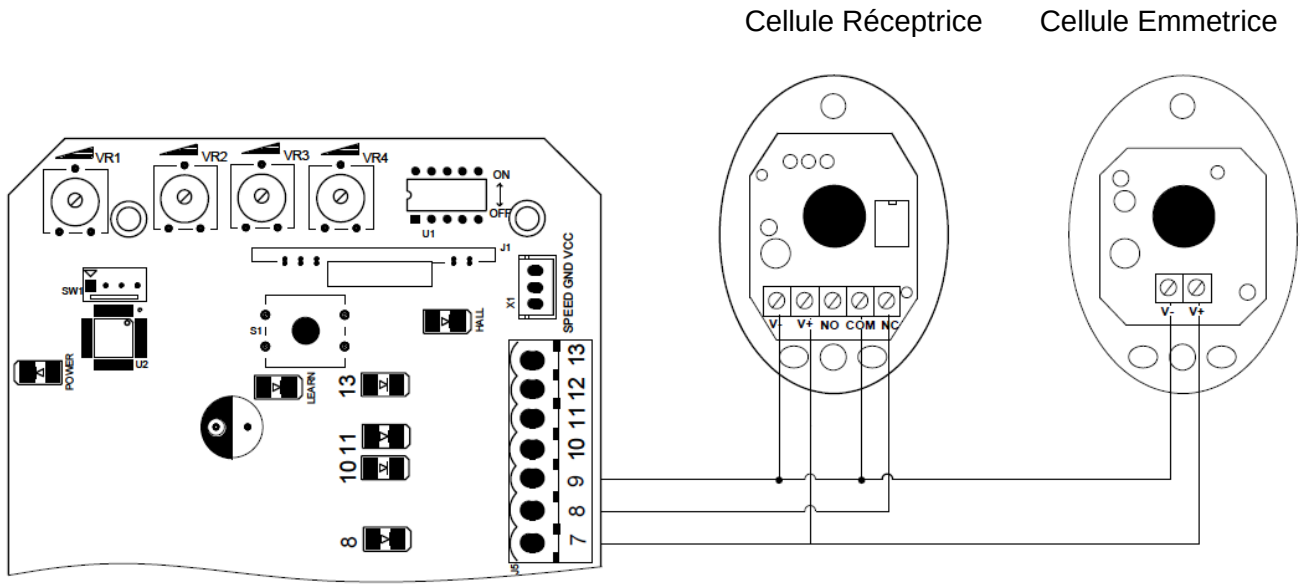

Figure 17

Réglage et fonctionnement de l'émetteur

Emetteur à 3 boutons: Les commandes OUVERTURE / FERMETURE / ARRÊT du moteur principal sont contrôlées par 3boutons séparément sur l'émetteur.

Emetteur à 1 bouton unique: Les commandes OUVERTURE / FERMETURE / ARRÊT du moteur principal sont contrôlées par 1 bouton tournant sur l'émetteur..

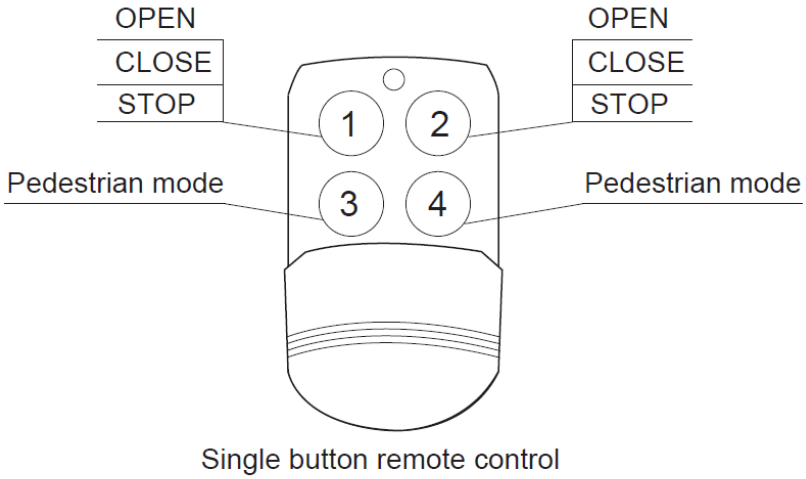

Figure 18

Association d'un nouvel émetteur:

Oter le couvercle du moteur

- Presser et maintenir le **"bouton d'apprentissage S1"** pendant **2 sec**, la LED "LEARN" s'allume de manière fixe
- Presser 2 fois le bouton de l'émetteur à associer la LED clignote plusieurs fois puis s'éteint

⇨ l'émetteur est enregistré ! Un maximum de 40 émetteurs peuvent être enregistrés.

Effacement des émetteurs:

Pour effacer un émetteur précedemment associé;

- Maintenir le **"bouton d'apprentissage S1"** pendant **2 sec**, la LED "LEARN" s'allume de manière fixe
- Maintenir jusqu'à que la LED 'LEARN' s'éteigne.

⇨ Après l'extinction de la LED tous les émetteurs sont effaces !

.

Le 4ème bouton de la télécommande est pour le mode piéton :

Appuyez sur le bouton lorsque la porte est fermée. La porte s'ouvrira pendant 1 mètre, ce qui est réservé aux piétons.

Note: Remarque: pour désengager l'ouvre-porte, placez le portail en position centrale, puis fermez l'embrayage et appuyez sur le bouton d'ouverture du commutateur à bouton externe pour ouvrir le portail.

Si le sens d'ouverture du portail est incorrect, vous pouvez échanger les lignes de séquence de phases du moteur MOT2 et MOT1.

Si la limite d'ouverture ou de fermeture est incorrecte, veuillez échanger les câbles des fins de course qui sont connectés aux bornes correspondantes 11 et 13 de la carte mère.

5. Divers

5.1 Maintenance

Vérifiez si le portail fonctionne normalement tous les mois.
Pour des raisons de sécurité, il est suggéré d'équiper chaque porte d'une barière de cellules infrarouge et une inspection régulière est requise.

Avant d'installer et d'utiliser l'ouvre-porte, veuillez lire attentivement toutes les instructions. Notre société annule le droit de modifier les instructions sans préavis.

5.2 Dépannages

Problèmes	Causes possibles	Solutions
Le portail ne peut s'ouvrir ou se refermer normalement, la LED ne s'allume pas.	1.Il n'y a plus d'alimentation. 2.Le fusible est HS. 3.le câblage de l'alimentation sur la carte est incorrect.	1.Rétablir l'alimentation. 2.Contrôler le fusible (code FU), le changer si besoin. 3.Reconnecter l'alimentation de la carte en suivant instructions.
Le portail peut s'ouvrir mais ne peut pas se refermer.	1.Câblage des cellules photo pose problèmes 2. Montage des cellules photo pose problèmes 3.Le barrage des cellules photo est obstrué par un objet 4.la sensibilité retour sur obstacle est réglée trop haut (VR1 pour carte modèle Intelligent). 5.Pièce de l'interrupteur Hall endommagé (carte modèle Itelligent).	1.Si vous n'avez pas de cellules photo, verifies la presence du pont entre bornes 8 et 9 ; Si vous avez des cellules photo, vérifiez que leur branchement est correct et qu'elles soient bien en NC 2.Vérifier l'alignement des cellules photo 3.Oter l'obstacle. 4.Réduire la sensibilité VR1 5.Changer les éléments de l'interrupteur Hall.
L'émetteur ne commande rien.	1.La batterie de l'émetteur est usée. 2.L'apprentissage de l'émetteur n'est pas fait.	1.Changer la batterie de l'émetteur. 2.Refaire l'étape de l'apprentissage.
En pressant le bouton OPEN, ou CLOSE, le portail ne bouge pas. Le moteur fait du bruit	1.Le condensateur est HS. 2.Le condensateur est mal connecté 3.Le portail est dur à bouger.	1.Changer le condensateur. 2.Vérifier le branchement du condensateur. 3 Selon les cas ajuster les réglages moteur ou régler le portail
Le portail ne s'arrête pas aux limites	1. Le sens du fin de course est inversé. 2. Mauvais montage des fins de course magnétiques.	1.Check whether the limit switch wiring is consistent with the actual direction of operation. 2. Check whether the distance between magnetic limit switch and motor, and the height of the magnetic limit switch can reach up the mounting requirement.
L'interrupteur de fuite est déclenché.	Court-circuit dans la ligne d'alimentation ou court-circuit.	Vérifier le branchement
La portée de l'émetteur est très courte.	Le signal est bloqué.	Connectez une antenne du récepteur externe, à 1,5 mètre du sol.
Le portail bouge jusqu'au milieu et repart en sens inverse	1.la force du moteur est réglée trop faible (VR4 pour carte modèle Intelligent). 2.le réglage retour sur obstacle est réglé trop élevé (VR1 pour carte modèle Intelligent). 3.Le portail a rencontré un obstacle	1.Ajuster VR4. 2.Ajuster VR1. 3.Retirer l'obstacle
Le portail s' ouvre tout seul	La function fermeture automatique a été active mais pas dans la bonne direction.	Vous référez aux étapes 4.3.5.1 et 4.3.5.2 pour changer le sens de travail

Garantie

Warranty Ordinance

1. To repair against this warranty card and invoice during the warranty period.
2. Warranty period: 1 year after the date of invoice.
3. Without unauthorized dismantling, any product broken or damage due to quality problem, we'll offer the repair service for free or replace for free.
4. The malfunction and damaged caused by incorrect use or man fault is not covered by this warranty.

Maintenance Record

Check Date	Check Content	Maintained by

ACCESSOIRES VENDUS EN OPTION SUR NOTRE SITE INTERNET

FEU CLIGNOTANT	DIGICODE RADIO	EMETTEUR MOTEUR ONE

Flasher ce code avec votre Smartphone pour découvrir notre site www.axone-

UN PROBLEME POUR REGLER VOTRE MOTEUR ?

Rendez vous également sur notre site : www.axone-spadone.fr Rubrique